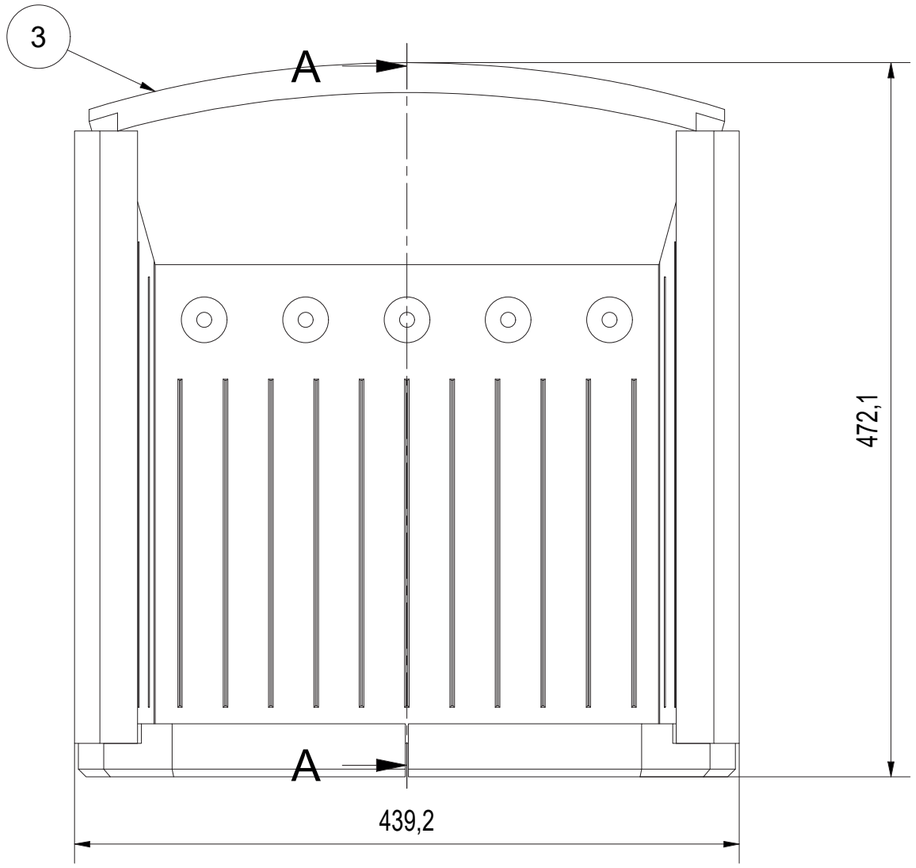

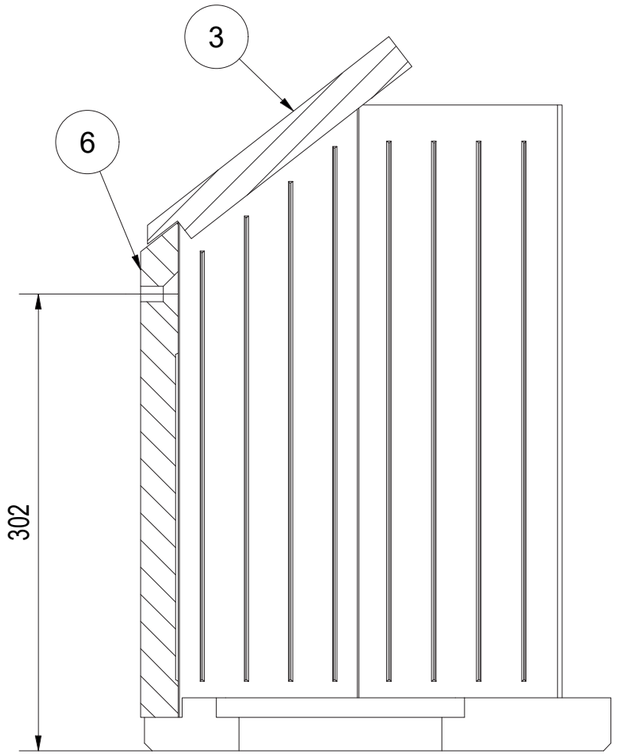

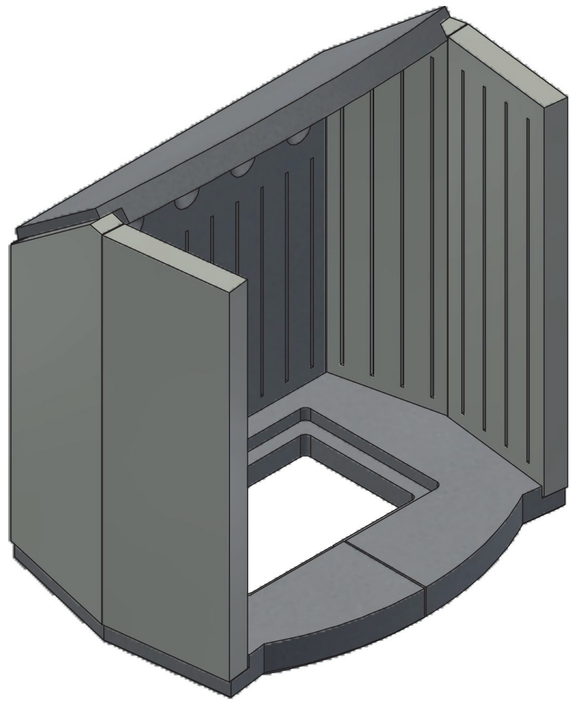

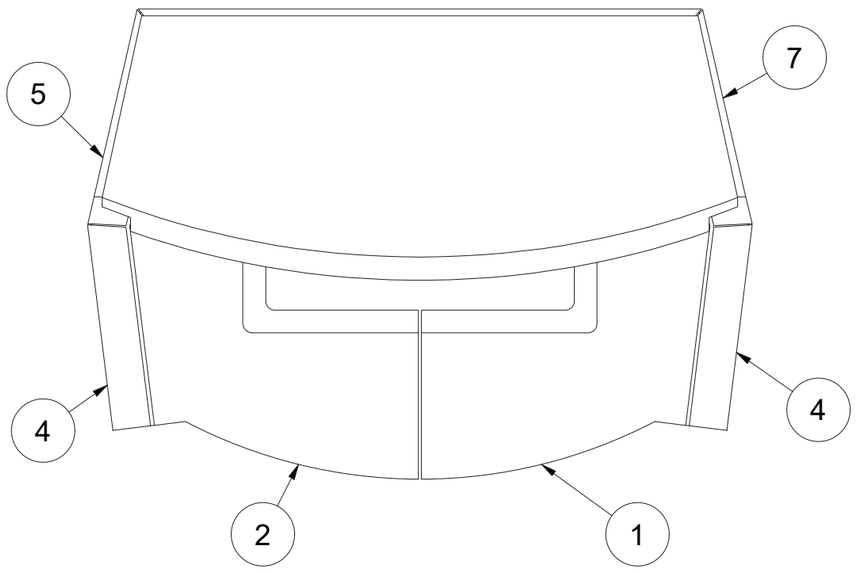

Poêles cheminées
Lilli

Chamotte Termotec

FRAM GmbH

www.fram-gmbh.de